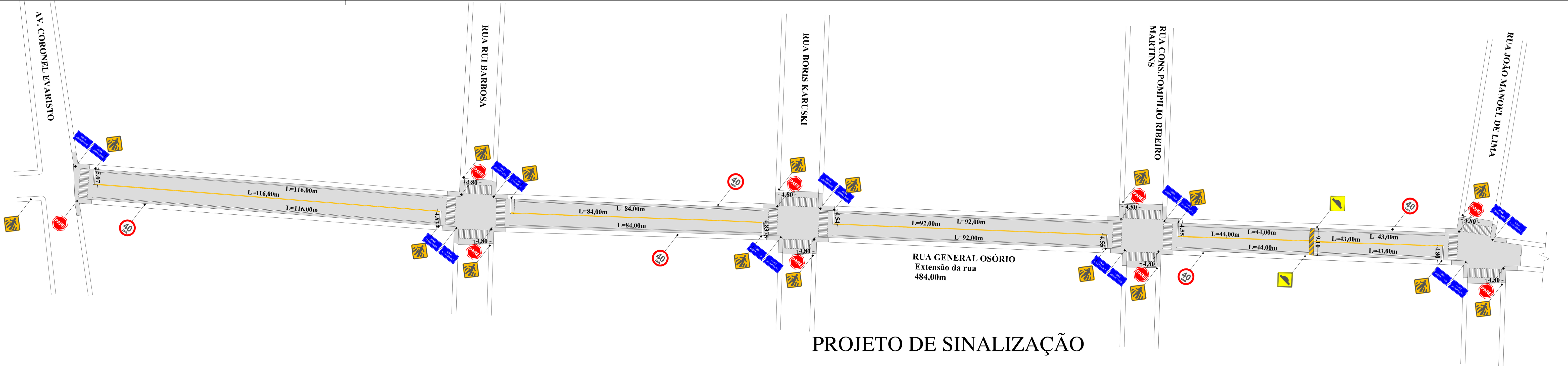

PROJETO DE SINALIZAÇÃO

QUANTITATIVO SINALIZAÇÃO VERTICAL			
ITEM	QUANTIDADE	ÁREA UNITÁRIA	ÁREA
Placa de pedestre 50x50cm	17.00	0.25	4.25
Placa de PARE lado 25 cm	9.00	0.30	2.70
Placa de lombada 50x50cm	2.00	0.25	0.50
Placa de regulamentação Ø 50cm	5.00	0.20	1.00
Placa de esquina 50x25cm	9.00	0.25	2.25
Suporte metálico 2 ½"	42.00		
TOTAL - PLACAS			10.70

QUANTITATIVOS SINALIZAÇÃO HORIZONTAL			
SERVIÇOS	EXTENSÃO	LARGURA	ÁREA
PINTURA DE FAIXA DE BORDO	**758,00**	**0,10**	**75,80**
PINTURA DE FAIXA DO EIXO CONTÍNUA	**758,00**	**0,10**	**75,80**
TOTAL - PINTURA NORMAL			**151,60**
PINTURA DE FAIXA DE RETENÇÃO	**76,3575**	**0,40**	**30,5430**
PINTURA DE FAIXA DE PEDESTRES	**585,00**	**0,40**	**234,000**
PINTURA DE FAIXA PARA LOMBADA	**17,06**	**0,40**	**6,83**
TOTAL - PINTURA ESPECIAL			**271,373**

PROJETO DE CAPEAMENTO ASFÁLTICO

PROPRIETÁRIO: PREFEITURA MUNICIPAL DE PALMEIRA DAS MISSÕES	RESPONSÁVEL TÉCNICO			
LOCAL: RUA GENERAL OSÓRIO	ÁREA: 5.083,00 m²	DATA: SET/ 2014	DESENHO: P.M.P.M	REV.: 01
ESPECIFICAÇÃO: PROJETO DE SINALIZAÇÃO	ESC. PLOTAGEM: 10:1	ESCALA DES.: INDICADA	PRANCHA: 03/05	

PROJETO DE DRENAGEM

QUANTITATIVOS DRENAGEM PLUVIAL		
SERVIÇOS	UNIDADE	QUANTIDADE
CAIXA DE DRENAGEM	UND	**15,00**
TUBO DE CONCRETO Ø 400mm	M	**293,00**
GRELHAS DE FERRO	UND	**4,00**

CAIXA COLETORA NOS PASSEIOS

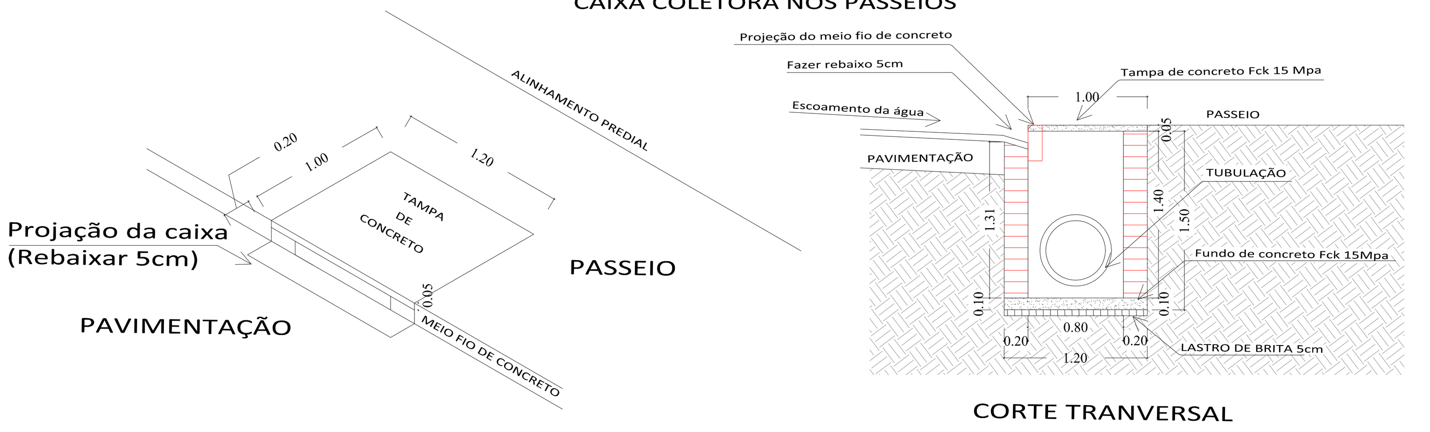

CORTE TRANVERSAL

CAIXA COLETORA LOCALIZADA NA PISTA

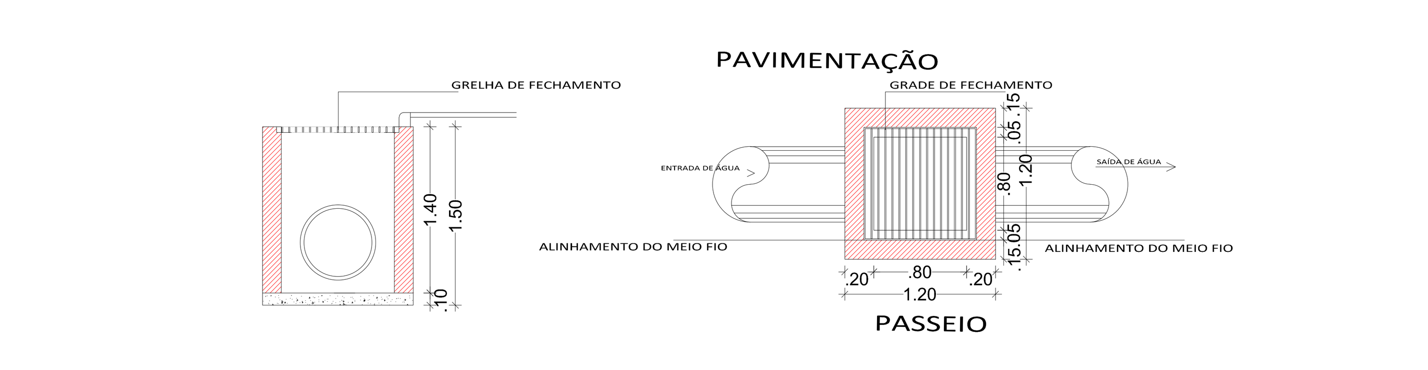

CORTE CAIXA COLETORA

PLANTA BAIXA CAIXA COLETORA

PROJETO DE CAPEAMENTO ASFÁLTICO

PROPRIETÁRIO: PREFEITURA MUNICIPAL DE PALMEIRA DAS MISSÕES	RESPONSÁVEL TÉCNICO			
LOCAL: RUA GENERAL OSÓRIO	ÁREA: 5.083,00 m²	DATA: SET/ 2014	DESENHO: P.M.P.M	REV.: 01
ESPECIFICAÇÃO: PROJETO DE DRENAGEM	ESC. PLOTAGEM: 10:1	ESCALA DES.: INDICADA	PRANCHA: 04/05	

DETALHAMENTO DE SINALIZAÇÃO VERTICAL EM ZONA URBANA

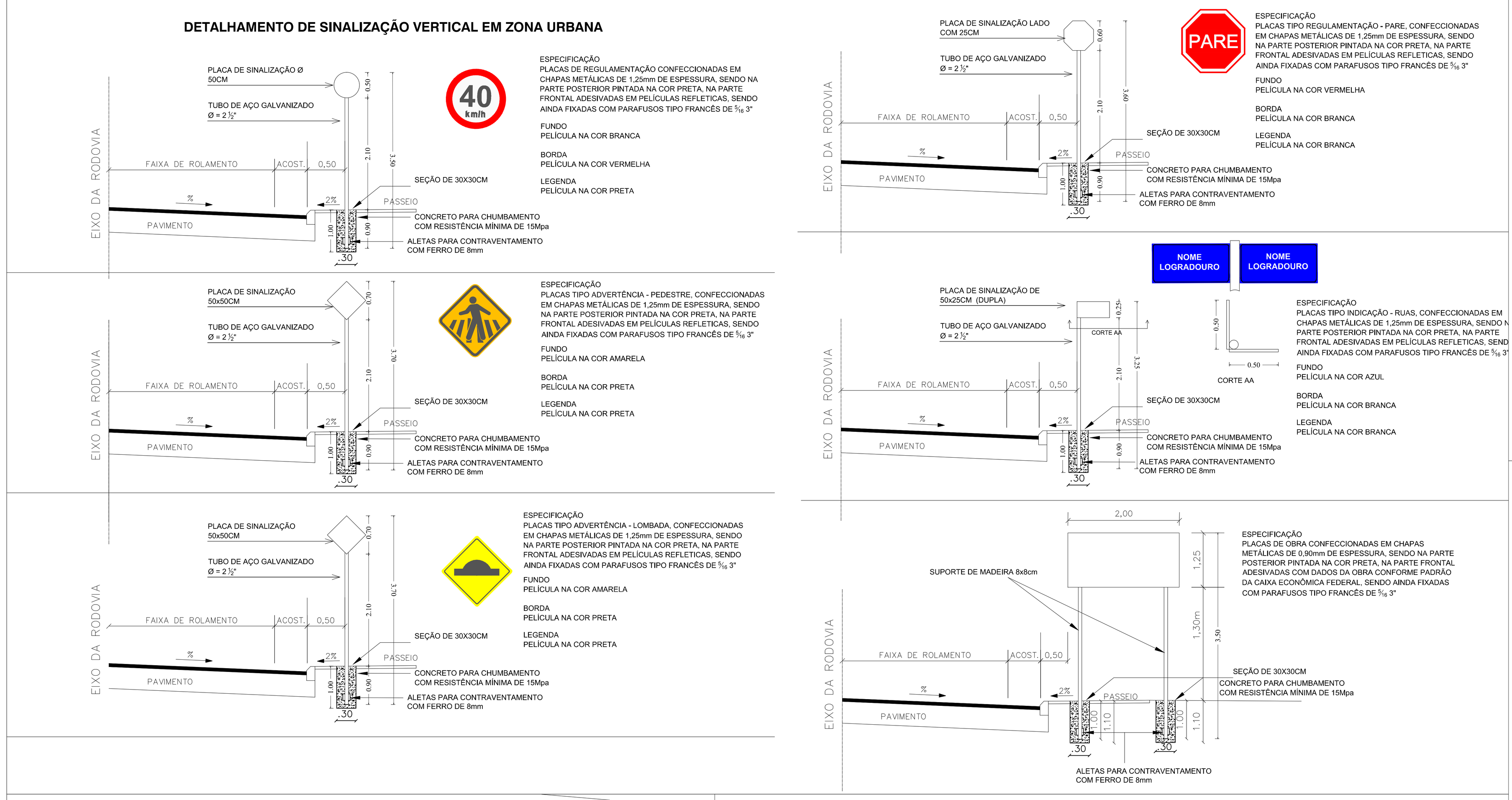

SINALIZAÇÃO HORIZONTAL EM ZONA URBANA

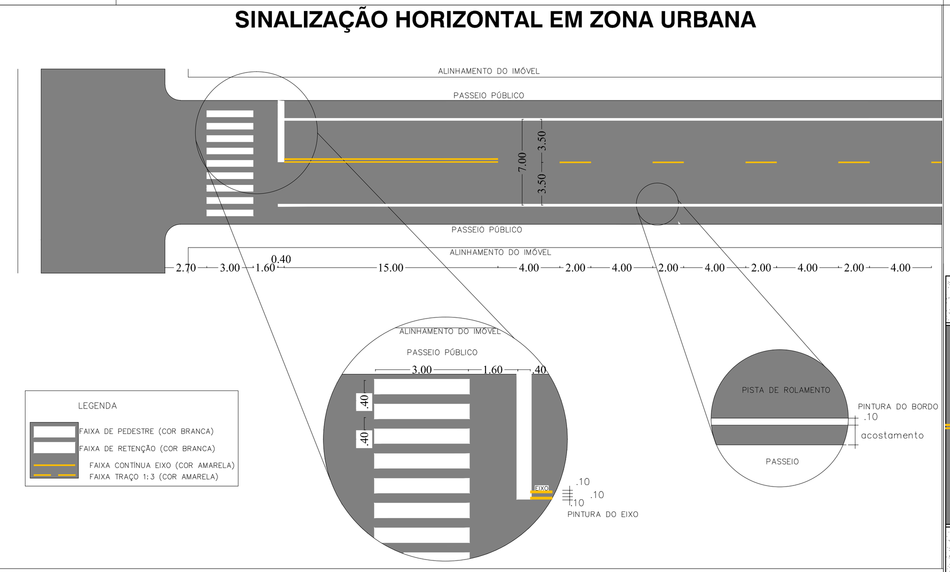

DETALHAMENTOS DE CALÇADAS E RAMPAS DE ACESSIBILIDADE

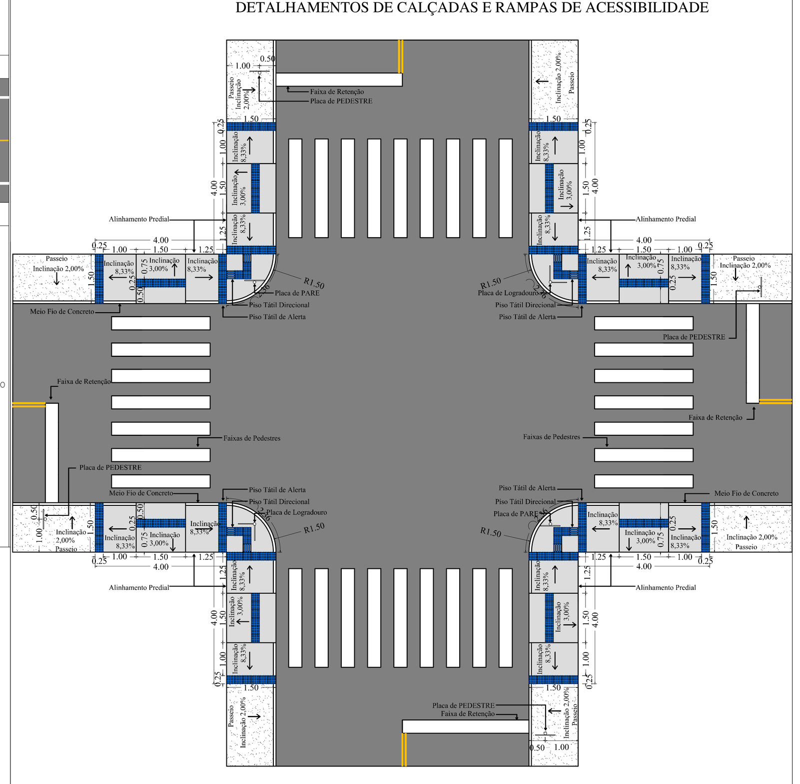

Sinalização tátil de alerta – Modulação do piso

Composição de sinalização tátil de alerta e direcional – Exemplos de mudanças de direção

Sinalização tátil direcional — Modulação do piso

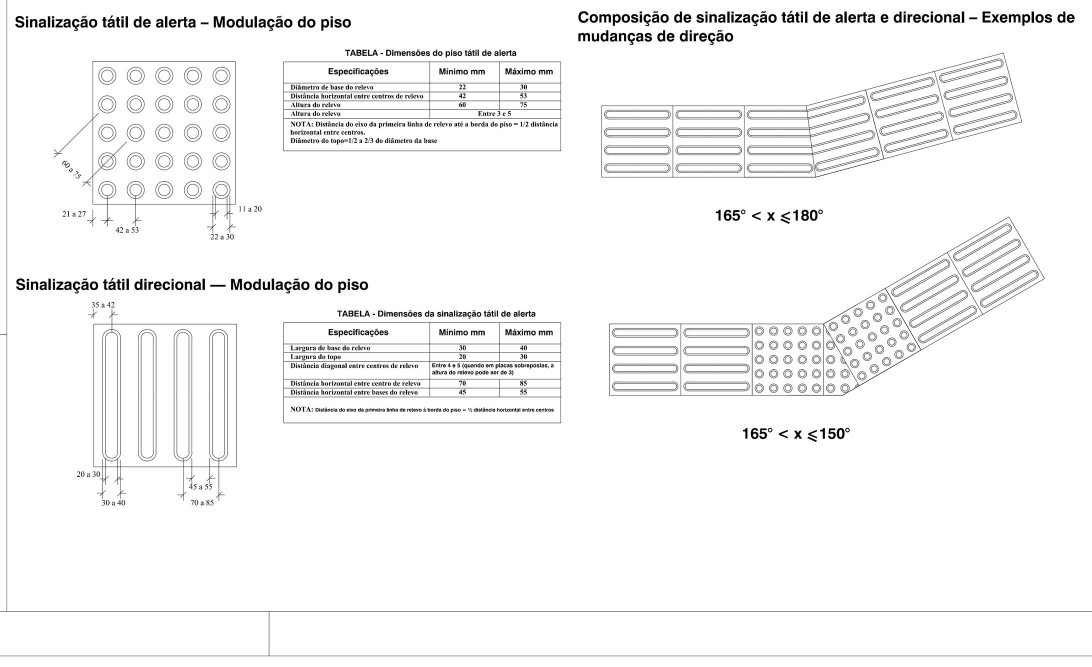

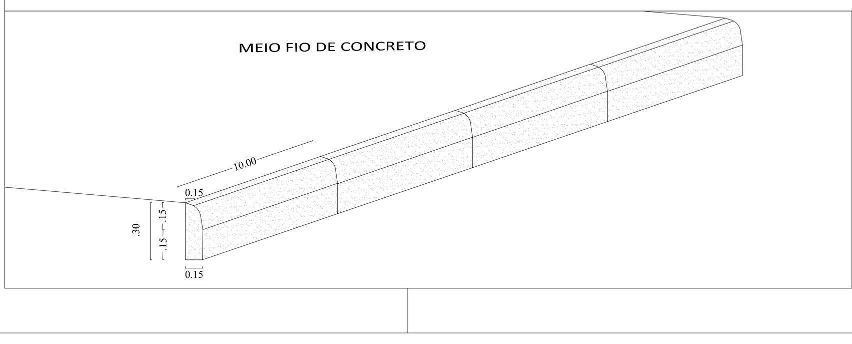

DETALHAMENTO DE LOMBADAS

SEÇÃO TRANSVERSAL

PROJETO DE CAPEAMENTO ASFÁLTICO

PROPRIETÁRIO: PREFEITURA MUNICIPAL DE PALMEIRA DAS MISSÕES	RESPONSÁVEL TÉCNICO			
LOCAL: RUA GENERAL OSÓRIO	ÁREA: 5.083,00 m²	DATA: SET/ 2014	DESENHO: P.M.P.M	REV.: 01
ESPECIFICAÇÃO: DETALHAMENTOS	ESC. PLOTAGEM: 10:1	ESCALA DES.: INDICADA	PRANCHA: 05/05	